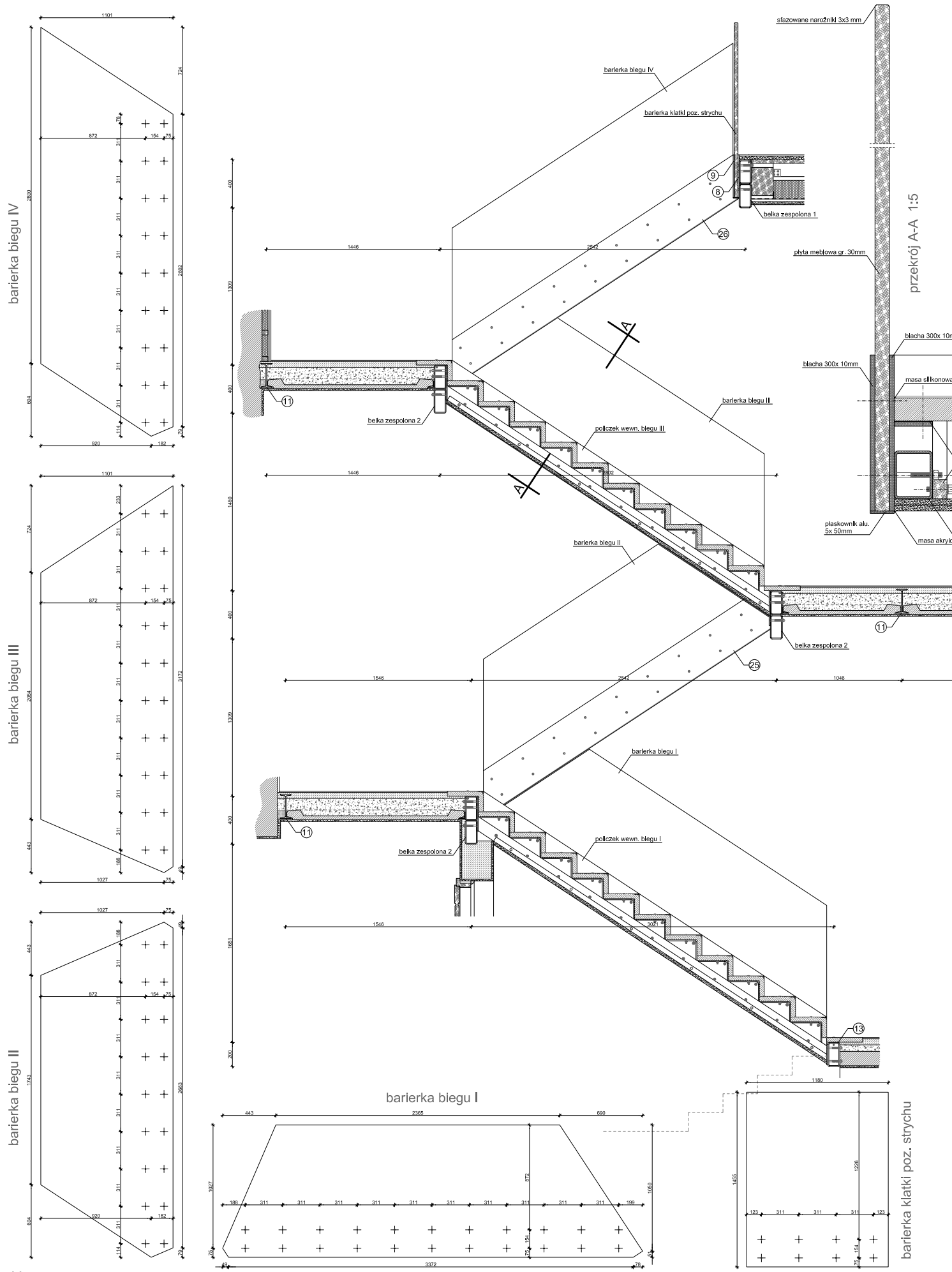

wewnętrzne policzki schodów stal.

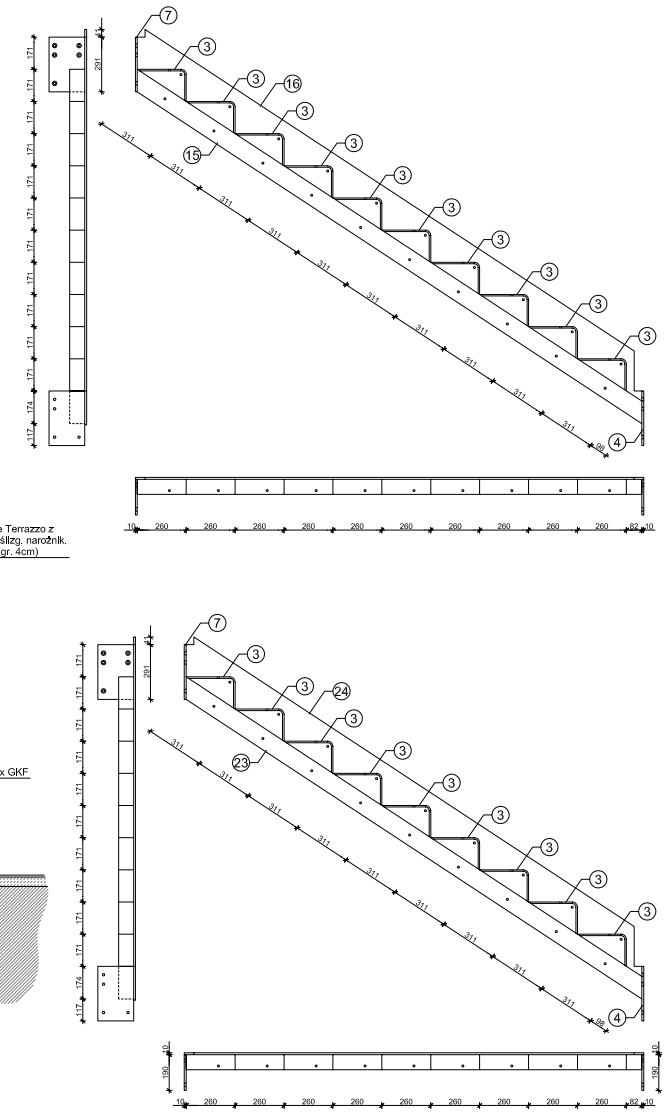

zewnętrzne policzki schodów stal.

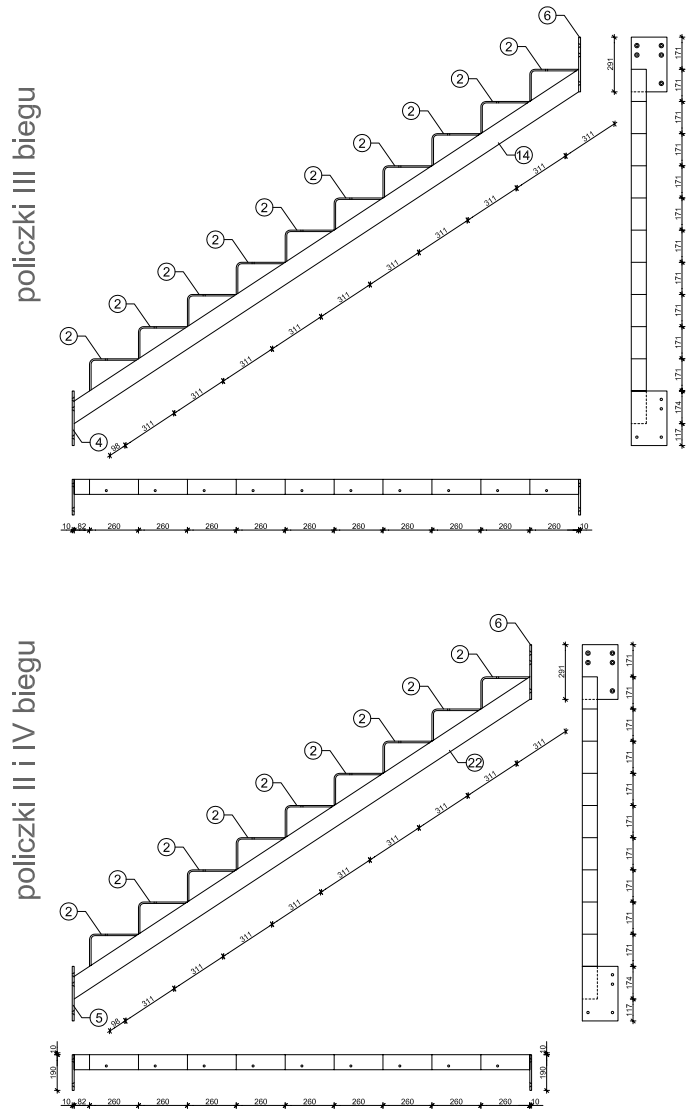

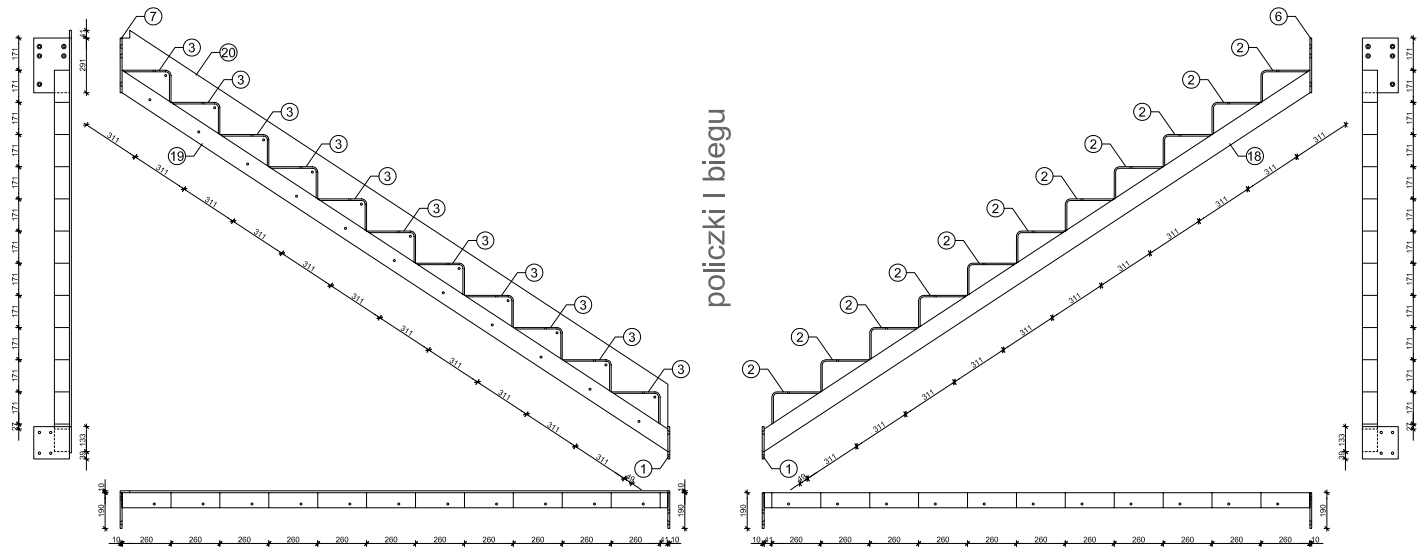

belka zespolona 1

belka zespolona 2

Uwaga:

Szkło barierek o krawędziach fazowanych.
Poszczególne elementy łączone spoinami 0,7 grubości cieńszego elementu.
Stalowe policzki schodów mocowane do belek nośnych za pomocą ocynkowanych wkrętów z łbem stożkowym z gniazdem sześciokątnym M12x120-10.9-B i ocynkowaną nakrętką kołpakową M12-6. Otwory Ø13 w belkach nośnych wiercić na placu budowy.
Barierki z dębowej płyty meblowej bejcowanej na kolor wenge, dociśnięte przez elementy 9, 17, 21, 25, 26, łączone za pomocą: pas dolny- wkrętów z łbem stożkowym z gniazdem sześciokątnym M10x150-10.9-B, ocynkowaną nakrętką kołpakową M10-6 oraz podkładką 10.5; pas górny- wkrętów z łbem stożkowym z gniazdem sześciokątnym M10x70-10.9-B, ocynkowaną nakrętką kołpakową M10-6 oraz podkładką 10.5.

Samonośne stopnie z Terrazzo łączone z elementami 2 i 3 za pomocą ocynkowanych wkrętów z łbem zamkowych M10x70-10.9-B, ocynkowaną nakrętką kołpakową M10-6 oraz podkładką 10.5. Zaleca sie wiercenie otworów w płytach na placu budowy.
Zaleca się kilkukrotne sprawdzenie i wyrektyfikowanie policzków schodów przed przewierceniem belek nośnych i skręceniem całego układu, ponieważ ewentualna niedokładnośc montażu zostanie zwielkokrotniona po przymocowaniu barierek drewnianych.
Zewnetrzne belki policzkowe mocować do ścian za pomocą wywierconych w środku rozpiętości profila (na placu budowy- 2 sztuki na jeden profil) otworów Ø16 pod kotwy dwurozporowe o min. długość 250mm.

studio 4A
PROJEKTANT / PROJECTANT / PRO
MGR INŻ. ARCH. P. ZAGÓRSKI
Nr wpis.: 66/07/DOIA DS-1182
MGR INŻ. A. KONSENCJUSZ
Nr wpis.: 36/07/DOIA DS-1184
MGR INŻ. R. WIECZORKOWSKI
Nr wpis.: 294/00/DUW DOS/BO/0126/01
MGR INŻ. A. WIECZORKOWSKI
Nr wpis.: 8/DOS/04 DOS/BO/0041/208
INWESTOR / INVESTOR
GMINA GRĘBOCICE
UL. GŁOGOWSKA 3
59-150 GRĘBOCICE
STUDIO 4A PRACOWNIA ARCHITEKTURY UL. MICKIEWICZA 9 59-800 LUBAŃ NIP:613-12-74-30 REGON 020264580 TEL.: (075)6451772 FAX: (075)6451776 KOM.: 512334286 WWW.STUDIO4A.PL

TEMAT RYSUNKU
SPOSÓB MONTAŻU EL. KONSTR. KLATKI SCHODOWEJ
STADIUM OPRACOWANIA
ANEKS DO PROJEKTU BUDOWLANEGO
ADRES INWESTYCJI
DZ. NR 218/4 OBR. GRĘBOCICE, UL. KOŚCIELNA 34
NAZWA INWESTYCJI
PRZEBUDOWA ZE ZMIANĄ SPOSOBU UŻYTK. BUDYNKU BYŁEGO PRZEDSZKOLA PRZY UL. KOŚCIELNEJ 34 W GRĘBOCICACH

SKALA 1:5 1:20
RYS. 7
DATA 05.2009

RYSUNEK ZAMIENNY PLANSZY 33A PROJEKTU, DLA KTÓREGO STAROSTWO POWIATOWE W POLKOWICACH DECYZJĄ NR AB.7351-I-00342/2009 WYDAŁO 24.02.2009R. POZWOLENIE NA BUDOWĘ