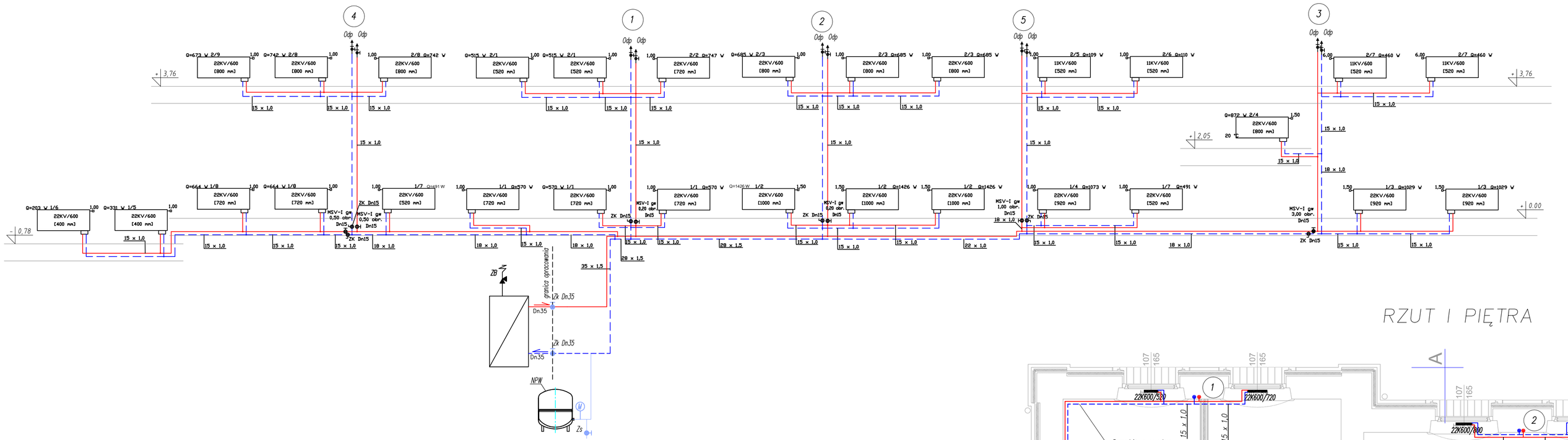

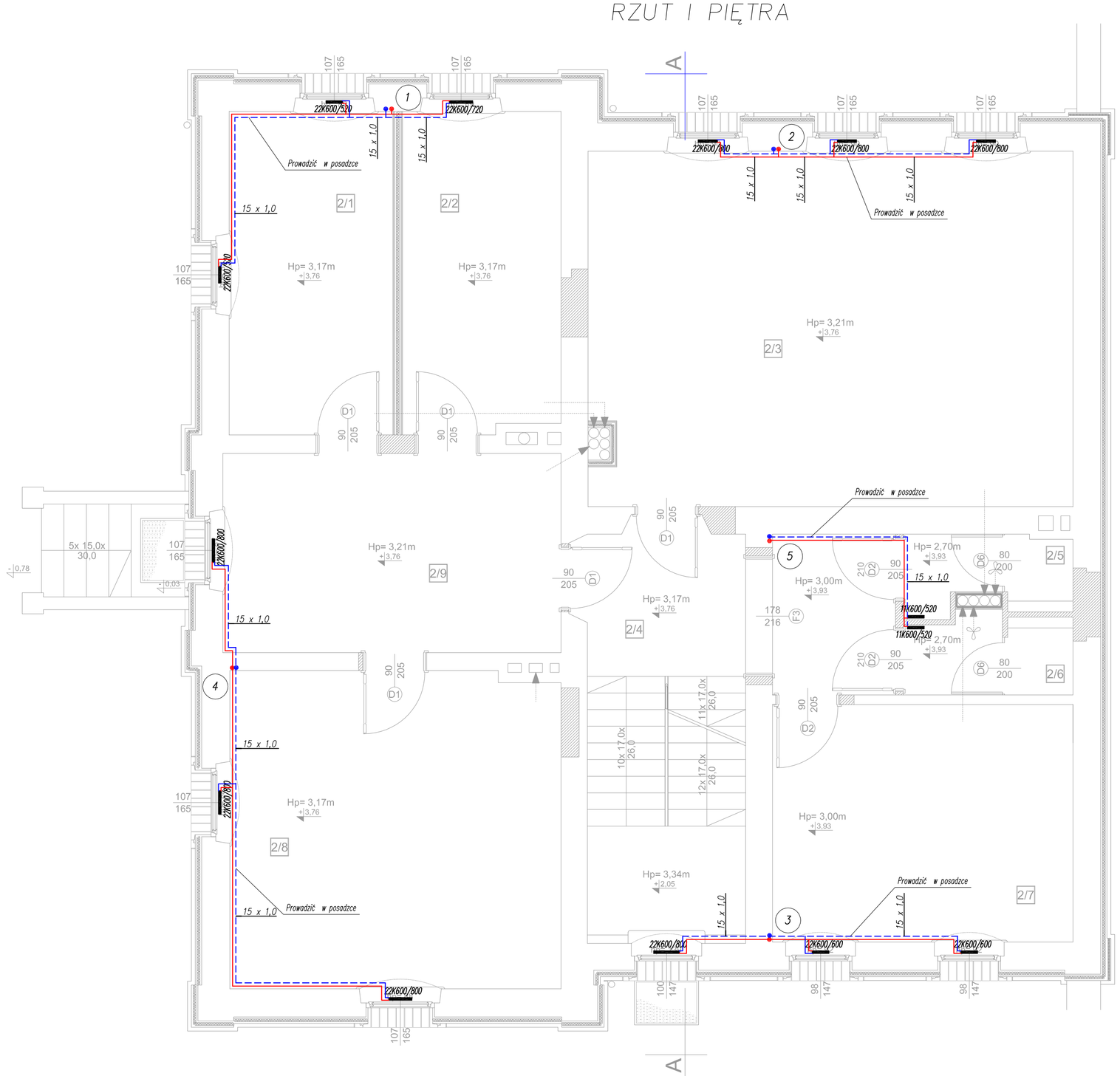
RZUT I PIĘTRA

ZESTAWIENIE POMIESZCZEŃ PRZYZIEMIA - GIMNAZJUM NR 2

NR POM.	NAZWA POMIESZCZENIA	TEMPERATURA OBLICZENIOWA[°C]	ZAPOTRZEBOWANIE NA CIEPŁO [W]
2/1	POM. BIUROWE	+20	1029
2/2	POM. BIUROWE	+20	747
2/3	POM. BIUROWE	+20	2054
2/4	KORYTARZ / KL. SCHODOWA	+20	872
2/5	TOALETA	+24	109
2/6	TOALETA	+24	110
2/7	POM. SOCJALNE	+20	1116
2/8	POM. BIUROWE	+20	1484
2/9	POM. BIUROWE	+20	673

LEGENDA

- przewód co zasilający
- przewód co powrotny
- 18 x 1,0 – średnica dn zasilania i powrotu rur miedzianych
- 1 – piony instalacji co

moc podawana przez grzejnik – symbol pomieszczenia – 0=664 V 1/8 – 1,00 – skryzowanie głowicy – 22KV/600 (720 mm) – typ i rozmiar grzejnika

Odp	– odpowietrznik Dn15
FS	– filtr siatkowy Dn35
P	– pompa obiegowa
ZW	– zawór zwrotny Dn35
Zs	– zawór spustowy
Zk	– zawór kulowy
ZB	– zawór bezpieczeństwa
NPW	– naczynie przeponowe
T	– termometr rtęciowy 0–100°C
M	– manometr tarczowy 0–0,6 MPa

Rury centralnego ogrzewania wykonać z rur miedzianych. Rury prowadzić po ścianach i pod stropem.
Rysunek czytać wraz z opisem technicznym.
Kompensację przewodów wykonać zgodnie z wytycznymi Cobrti Instal – zeszyt nr 10

studio 4A
PROJEKTANT: MGR INŻ. RYSZARD SAK
DOIB DOŚ/IS/0242/01 nr upr.: 112/DOŚ/04
OPRACOWAŁ: INŻ. MARIUSZ SMRECZYŃSKI
ZAE nr ewid. 10/11
OPRACOWAŁ: MGR INŻ. GRZEGORZ MALMON
SPRAWDZAJĄCY: MGR INŻ. ANDRZEJ BURDYNOWSKI
DOIB DOŚ/IS/0390/01 nr upr.: 2517/93,2612/94
INWESTOR: GMINA GRĘBOCICE UL. GŁOGOWSKA 3 59-150 GRĘBOCICE

TEMAT RYSUNKU: C.O. - RZUT I PIĘTRA I ROZWINIĘCIE
STADIUM OPRACOWANIA: PROJEKT BUDOWLANY
ADRES INWESTYCJI: DZ. NR 218/4 OBR. GRĘBOCICE, UL. KOŚCIELNA 34
NAZWA INWESTYCJI: PRZEBUDOWA ZE ZMIANĄ SPOSOBU UŻYTK. BUDYNKU BYŁEGO PRZEDSZKOLA PRZY UL. KOŚCIELNEJ 34 W GRĘBOCICACH

SKALA 1:50 | RYS. 6/S | DATA 01.2009

STUDIO 4A PRACOWNIA ARCHITEKTURY UL. MICKIEWICZA 9 59-800 LUBAŃ NIP.613-121-74-30 REGON 020264580 TEL.: (075)6451772 FAX: (075)6451776 KOM.: 512334286 WWW.STUDIO4A.PL